承 認 書

SPECIFCATION FOR APPROVAL

客户名稱 CUSTOMER	
品名規格 DESCRIPTION	HYCD2032-0930
客户料號 CUS. P/N	
提出日期 DATE	2025.05.12

出 圖 RDAWING		
發 行 MADE	復 核 CHECKED	確 認 APPROVED
李光赫	方煜镏	梁琼
销售部：张 丽		

承 認 CUSTOMER APPROVE

承　認　書
SPECIFICATION FOR APPROVAL

客户名稱 CUSTOMER		日　期 DATE	2025.5.12
規　格 ITEM	HYCD2032-0930	編　號 SERIAL NO.	

1.1. 形狀尺寸(單位/毫米):
SHAPE & DIMENSION(unit/mm):

外殼尺寸:

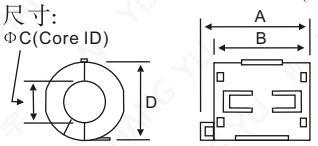

磁芯尺寸:

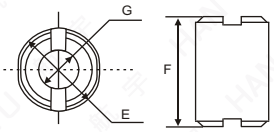

1.2. 實物圖:
The Sample::

A	36.0 ± 1.0 mm
B	32.0 ± 1.0 mm
C	9.0 ± 1.0 mm
D	19.5 ± 1.0 mm
E	16 ± 0.5 mm
F	28.2 ± 0.7 mm
G	9 ± 0.4 mm
H	

2. 電氣性能檢測項目:
ELECTRICAL REQUIREMENTS:

□ L			TEST FREQ	KHZ MHZ
□ Q			TEST FREQ	KHZ MHZ
⊠ Z	Z1= 75Ω MIN	~~KHZ~~ 25MHZ	Z2= 165 Ω MIN	~~KHZ~~ 100MHZ
	Z3= ／	KHZ MHZ	Z4= ／	KHZ MHZ
温 度 TEMP	℃	濕　度 HUMIDITY	%	
綫 組 WINDING	Φ0.5x0.5TSx100L(mm)			

測試儀器
TEST INSTRUMENTS

1. Q-METER:
   ○HP 4342A　○MQ-172
2. L.C.R. METER:
   ○HP 4284A
3. IMPEDANCE ANALYZER:
   ○HP 4396B　○HP 4191A　⊘E4991A
   ⊘Agilent 16194A-TESTFIXTURE
4. L-METER:
   ○TH 2817A
5. DIGITAL MINI-OHM METER:
   ○VP2941A

3. 磁 芯 外 觀:
THE LIMIT OF CORE BREAKAGE:

項 目 Item	標準值 Standard Value
一處缺陷的面積 Area of a breakage	≤1mm²
總缺陷面積 All area of the breakage	≤2mm²
缺陷深度 The depth of the breakage	≤0.4mm
毛刺長度 The length of burr	≤0.2mm

4. 包 裝:
PACKAGING:

內包裝采用泡塑盒，外包裝采用紙箱，每箱產品外面都蓋上合格章(包括品名、數量、批號、檢驗員)。

Inner packing adopts foam plastics box, outer packing adopts carton and each carton should have a qualified chapter label outside(include the variety, quantity, batch number and inspector).

檢 驗 數 據
INSPECTION DATA

客户名稱 CUSTOMER		日 期 DATE	2025.5.12	數 量 QUANTITY	10PCS
編 號 SERIAL NO.					
規 格 ITEM	HYCD2032-0930				
綫 組 WINDING	Φ0.5x0.5TSx100L(mm)				
測試頻率 TEST FREQ	Z1= ~~KHZ~~ 25 MHZ	Z2= ~~KHZ~~ 100 MHZ			
	Z3= / KHZ MHZ	Z4= / KHZ MHZ			
温 度 TEMP	℃	濕 度 HUMIDITY	%		

形狀尺寸(單位/毫米):
SHAPE & DIMENSION(unit/mm):

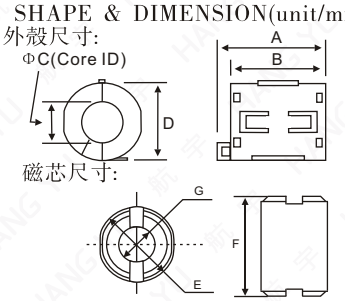

實物圖:
The Sample::

項目 TEST ITEM	電 氣 性 能 ELECTRIC CHARACTERISTICS					尺 寸(單位:毫米) DIMENSION(unit:mm)						
	L(μH) (MH)	Z1(Ω)	Z2(Ω)	Z3(Ω)	Z4(Ω)	A	B	C	D	E	F	G
		75	165			36.0	32.0	9.0	19.5	16	28.2	9
+		/	/			1.0	1.0	1.0	1.0	0.5	0.7	0.4
−		0	0			1.0	1.0	1.0	1.0	0.5	0.7	0.4
1		100.4	182.2			35.60	31.40	8.90	20.10	15.70	28.08	8.68
2		100.7	182.4			35.70	31.30	8.93	19.90	15.60	28.06	8.66
3		100.8	182.7			35.40	31.50	8.96	20.05	15.57	28.14	8.81
4		100.3	182.6			35.50	31.36	8.99	20.06	15.69	28.15	8.74
5		99.5	182.4			35.56	31.42	8.98	19.99	15.62	28.09	8.69
6		99.7	181.8			35.48	31.39	8.95	19.96	15.63	28.06	8.75
7		100.1	181.7			35.69	31.44	8.92	20.04	15.64	28.04	8.71
8		100.4	182.2			35.52	31.52	8.91	20.01	15.68	28.11	8.78
9		100.7	182.1			35.58	31.38	8.94	20.07	15.59	28.13	8.77
10		100.8	182.4			35.47	31.47	8.97	19.98	15.67	28.05	9.73
$\overline{X}$		100.32	182.76			35.55	31.41	8.94	20.01	15.63	28.09	8.73
Y/N		Y				Y	Y	Y	Y	Y	Y	Y

測試儀器:
TEST INSTRUMENTS:

E4991A+16194A

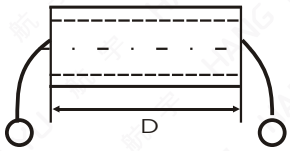

檢 驗 INSPECTED	復 核 CHECKED	確 認 APPROVED
李光赫	方煜镏	梁琼

阻抗－頻率曲綫
IMPEDANCE V.S FREQUENCY (Z-Y)

客户名稱 CUSTOMER		日 期 DATE	2025.5.12
規 格 ITEM	HYCD2032-0930	編 號 SERIAL NO.	

材質特性 MATERIAL CHARACTERISTICS

材料牌號 Mate-rial	初始磁導率 Initial Permeability	比損耗因子 Relative Loss Factor	比温度系數 Relative Temperature Coefficient	飽和磁通密度 Saturation Magnetic Flux Density	剩 磁 Reman-ence	矯頑力 Coercivity	居裏温度 Curie Tempera-ture	電阻率 Electrical Resistivity	密度 Density
Unit symbol	μ_i ±20%	Tan δ/μ_i $\times 10^{-6}$	α_{μ_i} $\times 10^{-6}$	Bs (MT)	Br (MT)	HC (A/m)	Tc (℃)	ρ (Ω・m)	d g/cm³
		16 (0.1MHz)	5 - 10	280(1600A/m)	200	20	>130	$>10^5$	4.6

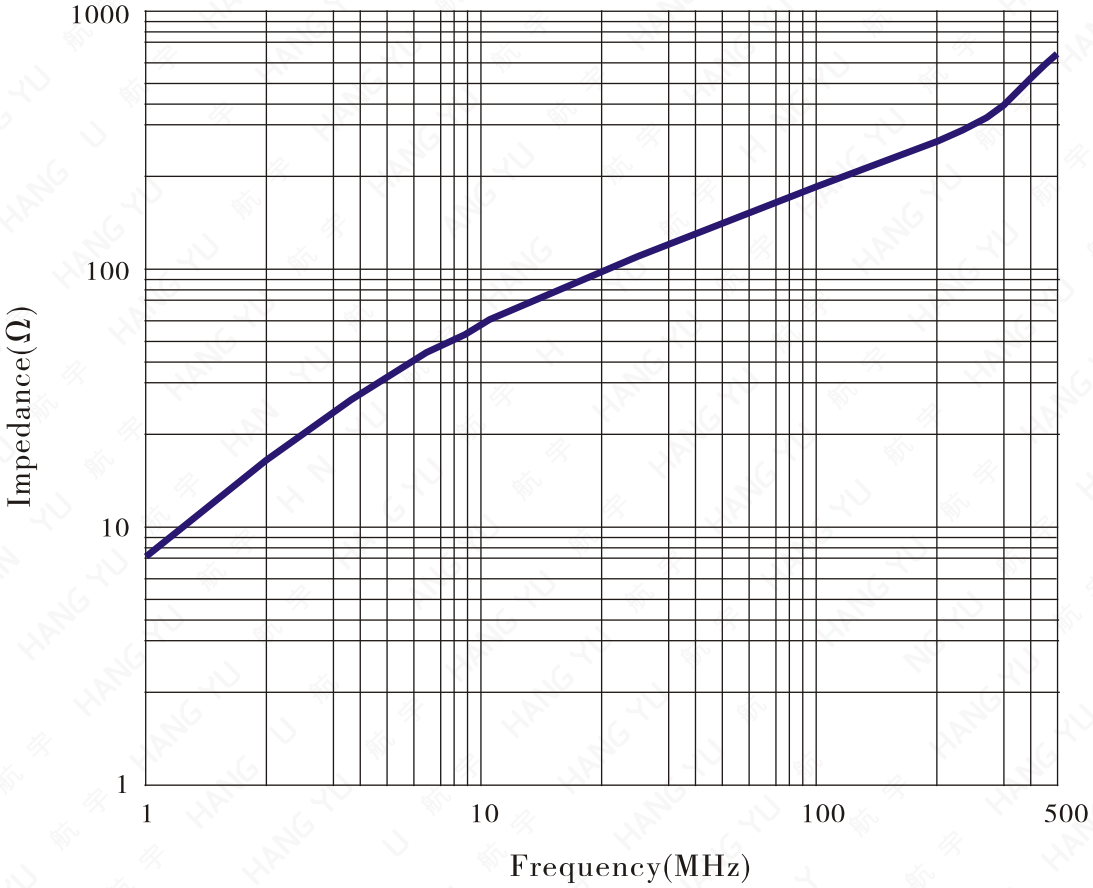

測試條件：
TESTING CONDITION:

1. 測試儀器：
   Testing Equipment: E4991A+16194A
2. 測試頻率區間：
   Testing Frequency Range: 1-500MHz
3. 測試綫組：
   Testing Coil Specification: Φ0.5x0.5TSx100L(mm)

測 試 TESTED	復 核 CHECKED	確 認 APPROVED
李光赫	方煜镏	梁琼